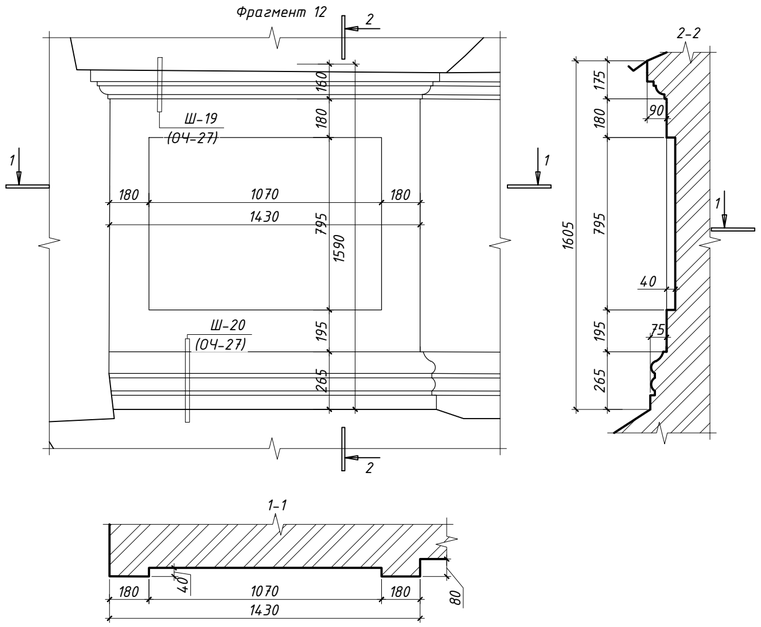

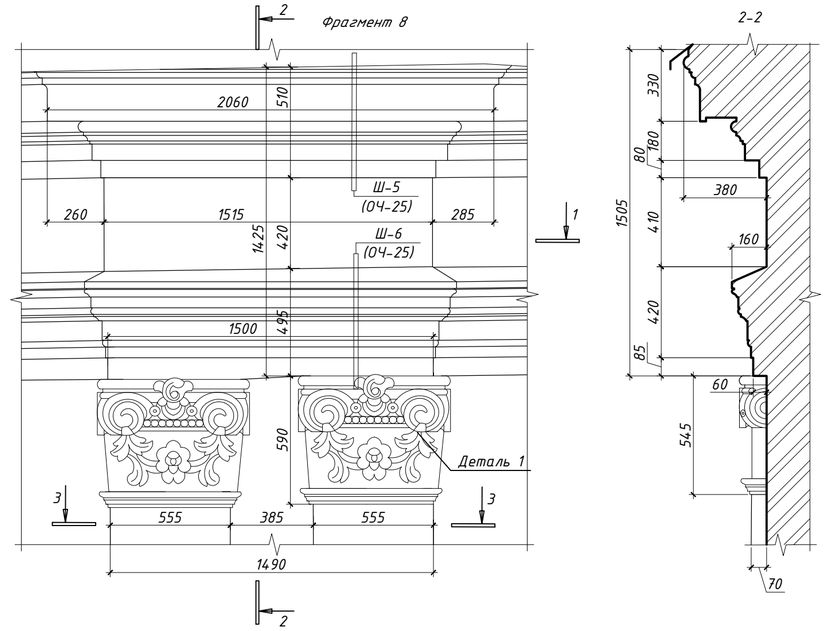

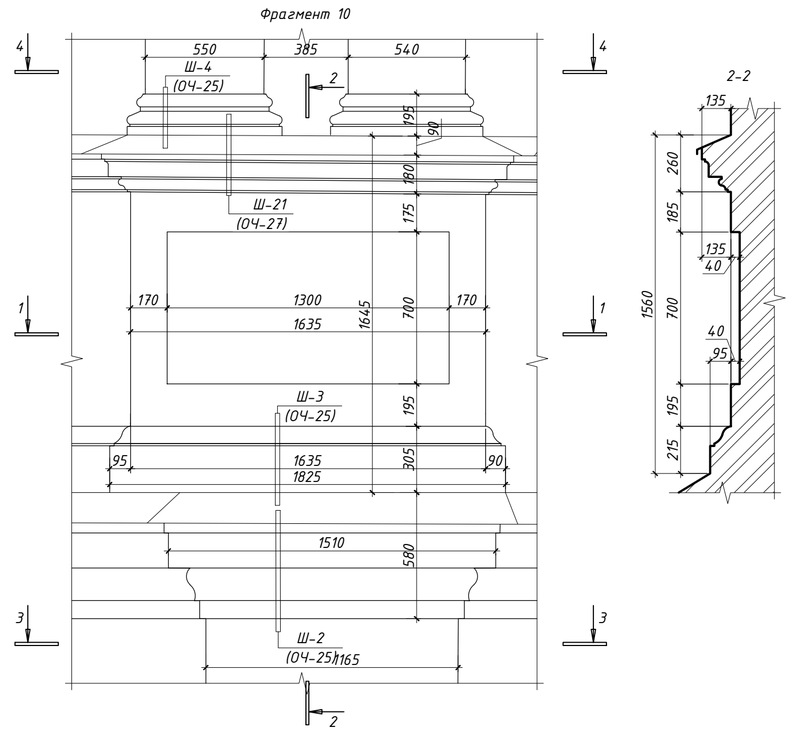

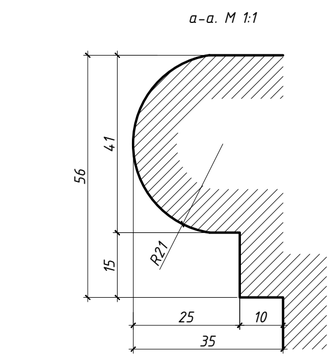

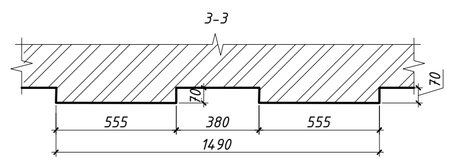

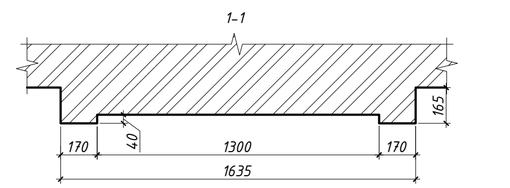

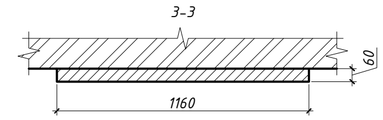

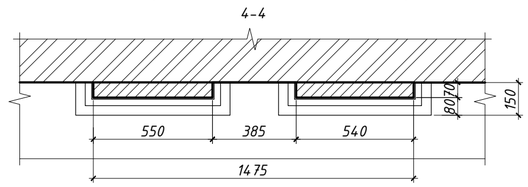

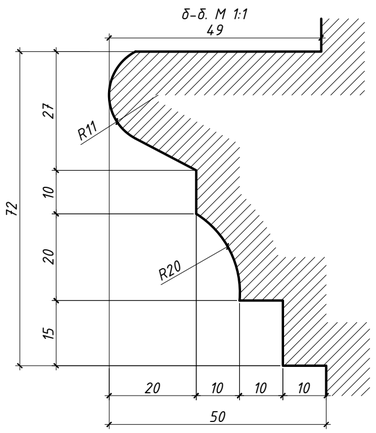

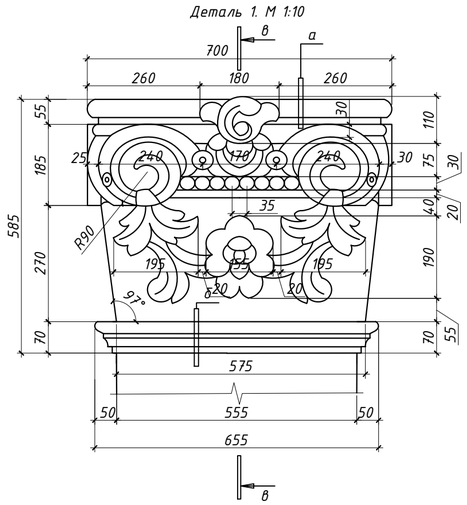

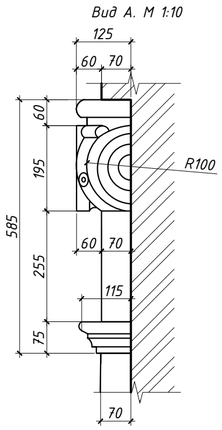

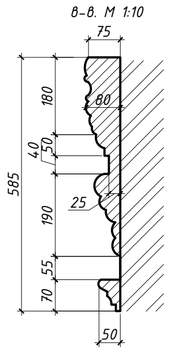

Масштаб 1:20

0,1 м 0 1м 2м

Изм.	Кол. уч.	Лист	№ док.	Подп.	Дата

Стадия	Лист	Листов

Согласовано

Взам. инв. №

Подп. и дата

Инв. № подл.

Копировал

А2